ottobock.

Стоимость в базовой комплектации (включая боковые панели прямые и стандартную подножку) **209 400 руб.** Цены действительны с 01.11.2023 по 01.11.2024 г.	Номер счета: _____

☐ **Дополнительные опции**

☐ **Индивидуальные параметры в приложении**

ФИО, возраст и контакты

Код ТСР согласно ИПРа:

☐ **07-01-01** ☐ **07-01-02** ☐ **07-01-03**
☐ **07-02-01** ☐ **07-02-02** ☐ **07-03-01** ☐ **07-02-04**

Запись в ИПР

Адрес доставки, паспортные данные для транспортной компании

Ответственный менеджер	Имя, дата, подпись

Авангард 4

Кресло-коляска активного типа

Артикулы: 480F160=0_AA02_C;
480F160=0_AA03_C

Стандартная комплектация

- Рама из дюралюминия с двойной крестовиной
- Изгиб передней части рамы на выбор
- Дюралюминиевая подножка:
  - Сплошная (модель DS)
  - раздельные подножки, откидные, быстросъемные (модель DV)
- Адаптивная обшивка спинки
- Боковые панели прямые, алюминиевые
- Колеса приводные с быстросъемными осями
- Тормоз на уровне коленей пользователя 4.0
- Ремень для поддержки голеней

Конструкция складная, максимальный вес пользователя — 140 кг

Вид передней части рамы			**Цена, руб.**
MA 01	☐	**DS 70°**	**–**
MA 03	☐	**DS 80°**	**–**
MA 000	☐	**DV**	**9 500,00**

Изгиб передней части рамы			**Цена, руб.**
MA 14	☐	**0 см изгиб**	**–**
MA 15	☐	**2 см изгиб**	**–**

Коды номеров, содержащиеся в этой форме заказа, не предназначены для использования в качестве артикулов для заказов на запасные части.
Для заказа запчастей используйте артикулы запасных частей.

Информация

Высота сиденья спереди, см	3"	4"	5"	5,5"	6"
38,0	X				
39,0	X				
40,0	X				
41,0	X	X			
42,0		X			
43,0	X	X	X		
44,0	X	X	X	X	X
45,0		X		X	
46,0		X	X	X	X
47,0	X	X	X	X	X
48,0			X	X	X
49,0		X	X	X	X
50,0		X	X	X	X
51,0			X		X
52,0			X	X	X
53,0				X	
54,0					X

Представленные параметры являются приблизительными, они были рассчитаны теоретически. Максимальная погрешность расчетов 1 см. Высота сиденья спереди зависит от выбранного размера передних колес, длины вилки и монтажного положения колеса в вилке. Возможность установки сиденья на той или иной высоте при выбранных параметрах см в следующих таблицах.

Высота сиденья спереди определена без учета толщины подушки при наклоне сиденья 0°.

Для выбора положения приводного колеса в адаптере (в горизонтальной плоскости), смотри схему.

Высота сиденья сзади (ВССЗ) зависит от выбранного размера приводного колеса его монтажного положения в адаптере. Возможные параметры представлены в следующей таблице.

Замеры кресла-коляски*

1 Высота сиденья спереди (ВСС)
= от пола до верхней части обшивки сиденья спереди

2 Длина голени (ДГ)
= от верхней части обшивки сиденья спереди до верхней части опоры для стоп (без подушки)

3 Высота сиденья сзади (ВССЗ)
= от пола до верхней части обшивки сиденья сзади

4 Высота спинки (ВС)
= от верхней части рамы сиденья до верхней части обшивки спинки

5 Глубина сиденья (ГС)
= от передней части обшивки сиденья до рамы спинки

6 Ширина сиденья (ШС)
= расстояние между внешними краями рамы сиденья

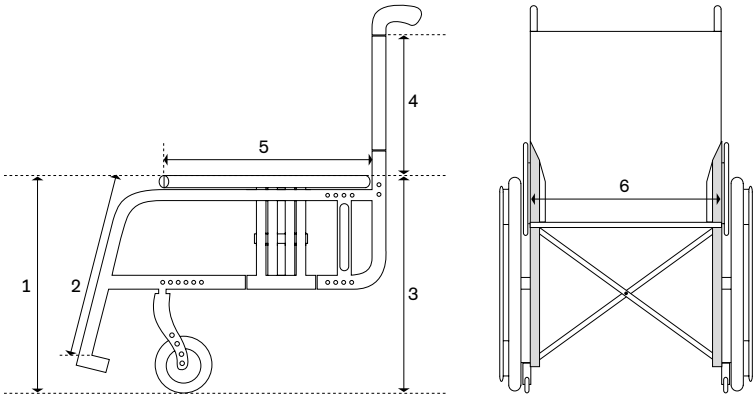

* Данная информация поможет определить размеры кресла, необходимые пользователю. Компания ОТТО БОКК гарантирует конфиденциальность предоставленной информации.

Тип модели			Цена, руб.
MA 110	☐	**Стандартная версия**	**–**
MA 111	☐	**CLT версия, вкл. обязательный выбор опций:** **MA 114- без адаптера,** **MA 100 – CLT крестовина,** **MH 05 – тормоз «ножницы»,** **ME 04 – карбоновая боковая панель,** **MG 15 – спицы Infinity Ultralight,** **MG 200 – покрышки Schwalbe ONE 1”**	**137 300,00**
MA 112	☐	**CLT Ultra версия, вкл. обязательный выбор опций:** **MA 114 — без адаптера,** **MA 100 – CLT крестовина,** **MH 05 – тормоз «ножницы»,** **ME 04 – карбоновая боковая панель,** **MG 15 – спицы Infinity Ultralight** **MG 200 – покрышки Schwalbe ONE 1”** **MC 18 – обшивка спинки Ultralight,** **MD 18 – обшивка сиденья Ultralight,** **MD 50 – короткие ручки для сопровождающего,** **MD 12 – спинка с фиксированным углом наклона**	**93 900,00**

Дизайн адаптера приводного колеса			Цена, руб.
MA 113	☐	**Адаптер с возможностью выполнения регулировок**	**–**
MA 114	☐	**Без адаптера приводного колеса, с фиксированными установками** (приводные колеса устанавливаются в определенную позицию по горизонтали и вертикали)	**23 400,00**

Крестовина			Цена, руб.
MA 100	☐	**CLT** (максимальный вес пользователя: 100 кг, до ширины сиденья 42 см вкл.)	**12 300,00**
MA 101	☐	**Двойная**	**–**

Тип кресла-коляски (для случаев, когда необходима заниженная высота сиденья для вспомогательного управления здоровой ногой)			Цена, руб.
	☐	**Стандарт**	**–**
MB 50	☐	**Заниженная высота сиденья**	**–**

Ширина сиденья в см (ШС)
☐ **32** ☐ **34** ☐ **36** ☐ **38** ☐ **40** ☐ **42** ☐ **44** ☐ **46** ☐ **48** ☐ **50** ☐ **52**

Глубина сиденья в см (ГС)
☐ **36** ☐ **38** ☐ **40** ☐ **42** ☐ **44** ☐ **46** ☐ **48** ☐ **50** ☐ **52** ☐ **54**

Высота сиденья спереди в см
☐ **38** ☐ **39** ☐ **40** ☐ **41** ☐ **42** ☐ **43** ☐ **44** ☐ **45** ☐ **46** ☐ **47** ☐ **48** ☐ **49** ☐ **50** ☐ **51** ☐ **52** ☐ **53** ☐ **54**

Аксессуары рамы				Цена, руб.
MA 50	☐	**Транзитные колеса, пара** (невозможна одновременная установка с антиопрокидывателем)		**11 600,00**
MA 51	☐	**Опрокидыватель, справа**	**+270 г**	**4 600,00**
MA 52	☐	**Опрокидыватель, слева**	**+270 г**	**4 600,00**
MA 55	☐	**Антиопрокидыватель, справа**	**+517 г**	**6 300,00**
MA 56	☐	**Антиопрокидыватель, слева**	**+517 г**	**6 300,00**
MA 57	☐	**Тростедержатель с опрокидывателем, справа**		**7 900,00**
MA 58	☐	**Тростедержатель с опрокидывателем, слева**		**7 900,00**
MA 60	☐	**Мягкая обивка рамы, длинная**	**+42 г**	**6 600,00**
MA 60	☐	**Мягкая обивка рамы, короткая**	**+42 г**	**6 600,00**

Информация

Высота сиденья сзади при стандартной установке

		Диапазон установки	Диапазон установки при наличии z50
Размер приводного колеса	22"	36 – 47 см	43, 45, 47, 49 см
	24"	38 – 49 см	45, 47, 49, 51 см
	25"	40 – 51 см	—

Высота сиденья сзади при удлиненной колесной базе

Положение адаптера	Размер приводного колеса		
	22"	24"	25"
1	37 см	39 см	40 см
2	40 см	42 см	42 см
3	42 см	44 см	45 см
4	46 см	46 см	48 см
5	47 см	49 см	50 см

Высота сиденья сзади при установке амортизатора приводных колес

Положение адаптера	Размер приводного колеса		
	22"	24"	25“
1	40 см	42 см	43 см
2	42 см	44 см	45 см
3	44 см	46 см	47 см
4	46 см	48 см	49 см
5	48 см	50 см	51 см

Высота сиденья сзади при выборе версии CLT, CLT Ultra

Возможен выбор положения колеса	Размер приводного колеса		
	22“	24“	25“
1	36 см	38 см	40 см
2	37 см	39 см	41 см
3	38 см	40 см	42 см
4	39 см	41 см	43 см
5	40 см	42 см	44 см
6	41 см	43 см	45 см
7	42 см	44 см	46 см
8	43 см	45 см	47 см
9	44 см	46 см	48 см
10	45 см	47 см	49 см
11	46 см	48 см	50 см
12	47 см	49 см	51 см

Передние колеса			Цена, руб.
MF 01	☐	3" роликовые колеса	–
MF 30	☐	4" литая резина, цвет черный	–
MF 35	☐	4" мягкая резина, алюминий	11 700,00
MF 31	☐	5" литая резина, цвет черный	–
MF 36	☐	5" мягкая резина, алюминий	11 700,00
MF 04	☐	5.5" мягкая резина, цвет серый	–
MF 05	☐	6" пневматические, цвет серый	–
MF 32	☐	6" литая резина, цвет черный	–
MF 37	☐	6" мягкая резина, алюминий	11 700,00
Тип вилки переднего колеса			
MF 90	☐	Вилка на оси с резьбой	

Высота сиденья сзади, в см
☐ 36 ☐ 37 ☐ 38 ☐ 39 ☐ 40 ☐ 41 ☐ 42 ☐ 43 ☐ 44 ☐ 45 ☐ 46 ☐ 47 ☐ 48 ☐ 49 ☐ 50 ☐ 51

Размер приводного колеса			Цена, руб.
MG 01	☐	22"	–
MG 02	☐	24"	–
MG 00	☐	25"	–
Развал приводных колес		☐ 0° ☐ 2° ☐ 3° ☐ 4°	

Горизонтальное положение приводного колеса (для версии с адаптером приводного колеса)
☐ A ☐ B ☐ C ☐ D ☐ E ☐ F ☐ G ☐ H

Положение приводного колеса для модели CLT с фиксированной рамой

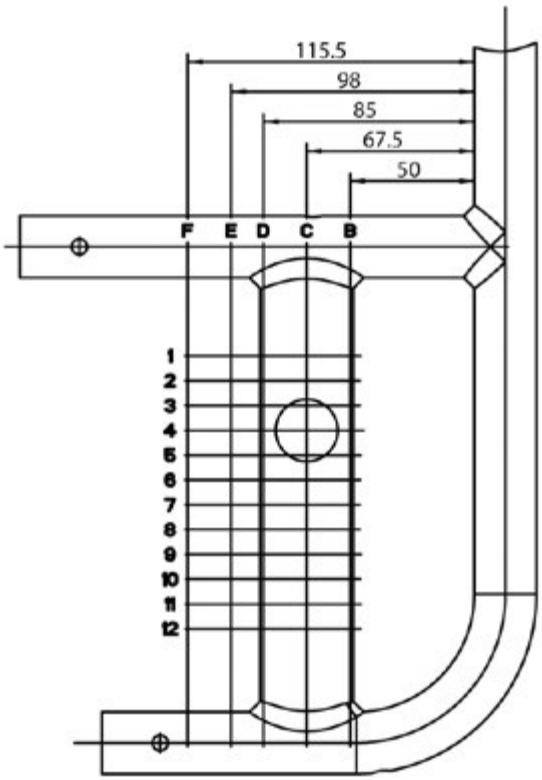

Начиная с позиции E, адаптер приводного колеса должен быть переставлен с правой стороны на левую, с левой стороны на правую

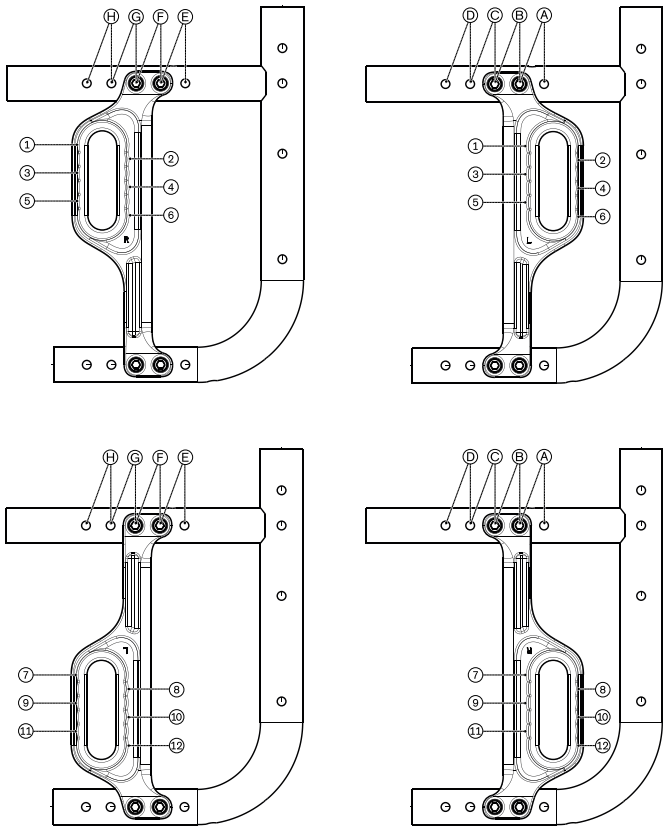

Спицы приводного колеса				22"	24"	25"	Цена, руб.
MG 06	☐	**Hollow rims**		•	•	•	—
MG 10	☐	**Spinergy SPOX**	**–360 г**		•		**63 800,00**
MG 11	☐	**Spinergy LX**	**–400 г**		•		**89 200,00**
MG 12	☐	**Spinergy LXL Blade, черные спицы**	**–660 г**		•		**77 400,00**
MG 12	☐	**Spinergy LXL Blade, белые спицы**	**–660 г**		•		**77 400,00**
MG 15	☐	**Infinity Ultralight** (недоступно с опцией MG 34)	**–720 г**	•	•	•	**8 600,00**
MG 150	☐	**Infinity Ultralight, цветные** (недоступно с опцией MG 34)	**–720 г**		•		**26 500,00**
	Цвета набора: обод Infinity Ultralight / вилка переднего колеса (цвет спиц черный)			**22"**	**24"**	**25"**	**Цена, руб.**
	☐	**Светло-оранжевый с блестками** (Sparkle light orange)			•		—
	☐	**Морской волны** (Marine blue)			•		—
	☐	**Красный** (Candy red)			•		—
	☐	**Зеленый с мелкими блестками** (Sparkle granny-smith)			•		—
MG 80	☐	**С дополнительным барабанным тормозом для сопровождающего лица** (недоступно с опцией развала колес)	**+1540 г**	•	•		**33 200,00**
MG 83	☐	**Привод под одну руку с двойным ободом, слева**	**+3022 г**		•		**50 700,00**
MG 83	☐	**Привод под одну руку с двойным ободом, справа**	**+3022 г**		•		**50 700,00**

Покрышки приводных колес				22"	24"	25"	Цена, руб.
MG 30	☐	**Пневматические колеса стандартные 1 3/8"**			•		—
MG 31	☐	**Schwalbe RightRun, неглубокий протектор, 1"**	**–542 г**	•	•	•	—
MG 34	☐	**Литые шины, 1"** (недоступно с опциями MG 15/MG 150)	**–198 г**		•		—
MG 341	☐	**Литые шины, 1", черные** (недоступно с опциями MG 15/MG 150)	**–198 г**		•		**5 500,00**
MG 37	☐	**Schwalbe Marathon Plus Evolution, 1", с защитой от проколов**	**–168 г**	•	•	•	**10 800,00**
MG 371	☐	**Schwalbe Marathon Plus Evolution, 1,1", с защитой от проколов**	**–168 г**	•	•	•	**11 900,00**
MG 200	☐	**Schwalbe ONE 1", неглубокий протектор, шины гладкие**	**–768 г**		•		**15 200,00**

Обручи для толкания приводных колес				22"	24"	25"	Цена, руб.
MG 50	☐	**Алюминиевые, черного цвета**		•	•	•	—
MG 52	☐	**Алюминиевые, серебристого цвета, стандартный обруч**	**–40 г**	•	•	•	**1 200,00**
MG 53	☐	**Алюминиевые, серебристого цвета, уменьшенный диаметр обруча**	**–120 г**	•	•		**1 200,00**
MG 54	☐	**Алюминиевые, с прорезиненным покрытием**	**+500 г**	•	•	•	**9 000,00**
MG 56	☐	**Отполированная сталь, стандартный обруч**	**+620 г**	•	•	•	**4 700,00**
MG 57	☐	**Отполированная сталь, уменьшенный диаметр обруча**	**+580 г**	•	•		**4 700,00**
MG 65	☐	**GEKKO**	**+580 г**		•	•	**36 300,00**
MG 63	☐	**Curve L, обод с эргономичным изгибом по всей окружности**	**+200 г**		•	•	**31 100,00**
MG 64	☐	**Curve L Grip, обод с эргономичным изгибом по всей окружности и прорезиненным покрытием**	**+840 г**		•	•	**40 100,00**

Крепление обручей для толкания			Цена, руб.
MG 70	☐	**Узкое** (15 мм)	—
MG 71	☐	**Широкое** (25 мм)	—

Удлинение колесной базы (включает адаптер для тормоза)			Цена, руб.
MG 86	☐	Версия для удлиненной колесной базы	18 300,00
MG 82	☐	Версия для установки адаптера для велоприставки	24 400,00
MG 46	☐	Без удлинения	–

Система быстросъемных осей приводных колес			Цена, руб.
MG 27	☐	Стандартные быстросъемные оси	–
MG 28	☐	Быстросъемные оси со вспомогательными ручками при тетраплегии +158 г	14 300,00

Аксессуары для приводных колес			Цена, руб.
MG 87	☐	Насос высокого давления, 14 бар	11 200,00
MG 88	☐	Насос Airman, на батарейках	21 400,00

Амортизаторы приводных колес			Цена, руб.
MG 97	☐	**Мягкие** (вес пользователя до 60 кг)	30 700,00
MG 98	☐	**Средние** (вес пользователя 61 кг – 100 кг)	30 700,00
MG 99	☐	**Жесткие** (вес пользователя 101 кг – 140 кг)	30 700,00

Тормоз приводных колес			Цена, руб.
MH 01	☐	Тормоз на уровне коленей пользователя 4.0	–
MH 30	☐	Тормоз на уровне коленей пользователя 4.0, длинная ручка	–
MH 05	☐	Тормоз по типу «ножницы», расположен под сиденьем на раме –32 г	17 100,00
MH 06	☐	Тормоз на уровне коленей пользователя с дополнительным тормозом для сопровождающего +470 г	39 200,00
MH 08	☐	Тормоз на уровне коленей пользователя, для активации одной рукой, установка справа +180 г	38 300,00
MH 09	☐	Тормоз на уровне коленей пользователя, для активации одной рукой, установка слева +180 г	38 100,00

Аксессуары для тормозов приводных колес			Цена, руб.
MH 10	☐	Удлиненная ручка тормоза +70 г	2 900,00

Высота спинки, в см			
☐ 25 ☐ 27,5 ☐ 30 ☐ 32,5 ☐ 35 ☐ 37,5 ☐ 40 ☐ 42,5 ☐ 45 ☐ 47,5 ☐ 50 ☐ 52,5 ☐ 55			
Параметры спинки			**Цена, руб.**
MD 01	☐	Прямая спинка, с регулировкой по высоте ☐ ВС 25 – 32,5см ☐ ВС 32,5 – 40 см ☐ ВС 42,5 – 50 см ☐ ВС 52,5 – 55 см	–
MD 09	☐	Спинка с люмбальным изгибом, с регулировкой по высоте ☐ ВС 35 – 40 см ☐ ВС 40 – 45 см ☐ ВС 45 – 50 см ☐ ВС 50 – 55 см	–
MD 10	☐	Спинка с возможностью выбора угла наклона с шагом в 6° (от –15° до +9°) +426 г ☐ ВС 30 – 40 см ☐ ВС 35 – 45 см ☐ ВС 40 – 50 см	19 200,00
MD 12	☐	Спинка с фиксированным углом наклона ☐ 0° ☐ –5° ☐ –10° ☐ –15°	52 900,00

Обшивка спинки			Цена, руб.
MD 03	☐	Адаптивная из ремней на липучках гладкая, мягкая	4 600,00
MD 05	☐	Адаптивная из ремней на липучках с перфорированной обшивкой, дышащая	–
MD 18	☐	Ultra light, облегченная обшивка	2 700,00
MD 06	☐	Без обшивки	–

Расширенная обшивка спинки			Цена розн., руб.
MD 80	☐	+ 2 см	1 300,00
MD 81	☐	+ 4 см	1 300,00
MD 82	☐	Без	–

Спинка BAXX (необходимо заполнение дополнительного бланка заказа, возможны ограничения в выборе некоторых опций)		
MD 44	☐	**Алюминиевая спинка, с креплением**

Ручки для сопровождающего				**Цена, руб.**
MD 50	☐	**Фиксированные, короткие**		**–**
MD 51	☐	**Фиксированные, длинные**	**+128 г**	**–**
MD 52	☐	**Телескопические, длинные**	**+178 г**	**12 700,00**
MD 55	☐	**С регулировкой по высоте, съемные**	**+530 г**	**15 100,00**
MD 45	☐	**Регулируемые по высоте, съемные** (для жесткой спинки)		**18 200,00**
MD 56	☐	**Складные** (максимальная грузоподъемность 125 кг)	**+108 г**	**10 600,00**
MD 59	☐	**Без ручек для сопровождающего**	**–258 г**	**–**

Аксессуары спинки			**Цена, руб.**
MD 58	☐	**Стабилизатор спинки** (трубка, установленная между ручками для сопровождающего)	**25 400,00**

Боковые панели				**Цена, руб.**
ME 01	☐	**Фиксированная боковая панель прямая, алюминиевая, с мягкой внутренней обивкой**		**–**
ME 02	☐	**Фиксированная боковая панель загнутая, алюминиевая, с мягкой внутренней обивкой**	**+186 г**	**4 600,00**
ME 04	☐	**Фиксированная боковая панель загнутая, карбоновая**	**–126 г**	**39 400,00**
ME 05	☐	**Боковая панель с коротким подлокотником**	**+352 г**	**25 300,00**
ME 06	☐	**Боковая панель с длинным подлокотником**	**+536 г**	**25 300,00**
ME 17	☐	**Боковая панель с длинным подлокотником, регулируемым по глубине**	**+536 г**	**13 700,00**

Аксессуары боковых панелей			**Цена, руб.**
ME 50	☐	**Спортивные подлокотники, круглой формы, с мягкой обшивкой, короткие** ☐ **короткие** ☐ **длинные** ☐ **длинные, установка выше**	**25 300,00**
ME 60	☐	**Столик**	**18 900,00**
ME 66	☐	**Столик, установленный с одной стороны** ☐ **слева** ☐ **справа**	**17 300,00**
ME 61	☐	**Поворотный механизм для установки подлокотника с ложементом для предплечья, справа**	**27 300,00**
ME 62	☐	**Поворотный механизм для установки подлокотника с ложементом для предплечья, слева**	**27 300,00**

Дополнительные аксессуары боковых панелей			**Цена, руб.**
ME 70	☐	**Ложемент для предплечья, установка на левую сторону**	**5 700,00**
ME 71	☐	**Ложемент для предплечья, установка на правую сторону**	**5 700,00**

Обшивка сиденья			**Цена, руб.**
MC 15	☐	**Обшивка с отделениями для хранения мелочей**	**3 200,00**
MC 16	☐	**Нейлоновая обшивка, стандартная, состоит из двух частей**	**–**
MC 18	☐	**Ultra light, облегченная обшивка**	**2 700,00**
MC 06	☐	**Без обшивки**	**–**

Подушки противопролежневые			**Цена, руб.**
MC 01	☐	**Подушка стандартная** (толщина 5 см)	**3 700,00**
MC 02	☐	**Подушка Cubic Foam** (толщина 5 см)	**12 100,00**
MC 05	☐	**Подушка Evolight** (толщина 6 см)	**21 000,00**
MC 20	☐	**Подушка контурная Terra** (толщина по внешнему контуру 10 см)	**19 900,00**
MC 21	☐	**Подушка с гелевой вставкой Terra Aquos** (толщина по внешнему контуру 10 см)	**23 900,00**

MC 22	☐	**Подушка контурная с надувающимися отсеками Terra Flair** (толщина по внешнему контуру 10 см)	**56 400,00**
MC 23	☐	**Подушка Cloud** (толщина 10 см)**, состоит из отдельных отсеков, наполненных гелем**	**63 000,00**
MC 29	☐	**Подушка Livo** (толщина 5 см)	**7 100,00**
MC 30	☐	**Подушка Evoflair** (3 камерная, толщина 8 см)	**26 500,00**

Материал / **Подножки**	**Алюминий (MB 160)**	**Пластик (MB 170)**	**Аксессуары**
Сплошная (MB 000)	☐ **Стандартная 14 см (MB 100)** –	X	☐ **Фиксатор сплошной подножки (MB 70)** Цена, руб. **8 900,00**
	☐ **Для укороченной голени (MB 150)** Цена, руб. **13 100,00**	X	X
Раздельные	☐ **Стандартная 16 см (MB 010)** –	X	X
Раздельные с регулировкой в коленном суставе	X	☐ **Пара (MB 25)** Цена, руб. **25 300,00**	X
		☐ **Левая* (MB 26)** Цена, руб. **12 400,00**	X
		☐ **Правая* (MB 27)** Цена, руб. **12 400,00**	X
Облегченная	☐ **В виде трубки, спортивная (MB 120)** Цена, руб. **8 600,00**	X	☐ **Пластиковая панель (MB 74)** Цена, руб. **4 500,00**
☐ **Без подножки (MB 80)**	X		

* Другая сторона: стандартная подножка MB 010

Длина голени в см (без подушки)
Длина голени (ДГ) **в см .....** (возможна настройка длины от 16 см – 55 см)

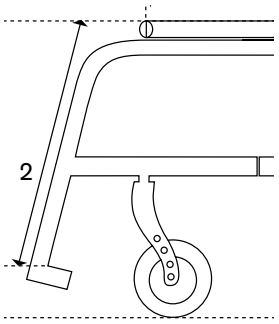

Функционал подножки			**Цена, руб.**
MB 200	☐	**Стандартная откидная наверх**	**–**
MB 201	☐	**Откидная наверх с отведением на левую сторону**	**4 700,00**
MB 202	☐	**Откидная наверх с отведением на в правую сторону**	**4 700,00**

Диапазон регулировки длины подножки (без учета подушки)			Цена, руб.
MB 40	☐	**Короткая** (30 – 43 см)	–
MB 41	☐	**Средняя** (35 – 48 см)	–
MB 42	☐	**Длинная** (40 – 53 см)	–
MB 43	☐	**Очень длинная** (≥ 45 см)	–

* Диапазон регулирови указан номинальный для всех моделей Авнгард.
Для точного выбора необходимого диапазона регулировки, смотрите таблицу на стр.11

Другие аксессуары			Цена, руб.
MZ 51	☐	**Поясной ремень с металлической пряжкой**	**6 200,00**
MZ 59	☐	**Карман для мобильного телефона**	**2 300,00**

Колпаки на спицы			Цена, руб.
MG 90	☐	**Колпаки на спицы, прозрачные**	**11 300,00**
MG 100	☐	**Колпаки на спицы, рисунок «Графика»** (цвет черный, с синими кругами)	**18 900,00**
MG 101	☐	**Колпаки на спицы, рисунок «Чудо»** (цвет розовый, с кругами)	**18 900,00**
MG 102	☐	**Колпаки на спицы, рисунок «Сеть»** (цвет белый, с цветным рисунком)	**18 900,00**
MG 103	☐	**Колпаки на спицы, рисунок «Роботы»** (цвет голубой, с белыми роботами)	**18 900,00**
MG 104	☐	**Колпаки на спицы, рисунок «Спектр»** (разноцветные круги)	**18 900,00**

Цвета рамы			Цена, руб.
001	☐	**Серебряный** (Brilliant silver)	–
002	☐	**Антрацит металлик** (Anthracite metallic)	–
003	☐	**Черный глянцевый** (Jet black RAL 9005)	–
004	☐	**Светло-голубой** (Ice blue)	–
005	☐	**Светло-оранжевый с бластками** (Sparkle light orange)	–
009	☐	**Малиновый** (Vinho sparkle)	–
010	☐	**Морской волны** (Marine blue)	–
012	☐	**Небесно-синий** (Sky blue)	–
014	☐	**Красный** (Candy red)	–
021	☐	**Зеленый с мелкими блестками** (Sparkle granny-smith)	–
023	☐	**Белый** (White RAL 9016)	–
027	☐	**Темно-серый матовый** (Shimano matte)	–
032	☐	**Синий металлик** (Pure metal blue)	**32 600,00**
033	☐	**Зеленый металлик** (Pure metal green)	**32 600,00**
034	☐	**Бронзовый металлик** (Pure metal bronze)	**32 600,00**
035	☐	**Красный металлик** (Pure metal red)	**32 600,00**
048	☐	**Черный матовый** (Jet black matte)	–

Специальные аксессуары			Цена, руб.
MZ 58	☐	**Сумка для приводных колес** (для пары колес не более 28")	**9 500,00**
MZ 65	☐	**Фонари на спицы**	**2 500,00**
MZ 89	☐	**Защитные колпачки для осей задних колес**	**700,00**
MZ 92	☐	**Полозья на передние колеса**	**39 700,00**
MZ 93	☐	**Рюкзак с логотипом**	**5 400,00**
MZ 52	☐	**Набор инструментов**	**4 700,00**

Информация

Длина подножки в модели Авангард DV (в см)

Выбор подножки при 0 изгибе передней части рамы				
Подножка для стоп	Подножка сплошная/раздельная		Подножка с регулировкой в колене левая/правая	Подножка с регулировкой в колене пара
	Подножка алюминий	Подножка пластик		
короткая	30-40	31-41	30-39	28-39
средняя	35-45	X	X	X
длинная	40-50	41-51	35-51	35-51
очень длинная	45-54	X	X	X

Выбор подножки с сужением передней части рамы 2 см		
Подножка для стоп	Подножка сплошная/раздельная	
	Подножка алюминий	Подножка пластик
короткая	32-40	34-42
средняя	37-45	X
длинная	42-50	46-53
очень длинная	47-54	X

Длина подножки в модели Авангард DS (в см)

Выбор подножки при 0 изгибе передней части рамы		
Подножка для стоп	Вид рамы DS70	Вид рамы DS80
	Подножка сплошная/раздельная	
короткая	30-41	31-41
средняя	41-51	42-51
длинная	47-54	48-54

Выбор подножки с сужением передней части рамы 2 см		
Подножка для стоп	Вид рамы DS70	Вид рамы DS80
	Подножка сплошная/раздельная	
короткая	30-41	31-41
средняя	41-51	42-51
длинная	47-54	48-54

Информация

MA 55/56
Антиопрокидыватель

MA 51/52
Опрокидыватель

MA 57/58
Тростедержатель

MB 120 Спортивная
облегченная подножка

MF 35/36/37 4/5/6"
Передние колеса, мягкие,
алюминий

MG 100 Колпаки
на спицы, рисунок
«Графика»

MG 104 Колпаки
на спицы, рисунок
«Спектр»

MG 10 Spinergy SPOX

MG 06 Hollow rim

MG 15 Infinity Ultralight

MG 11 Spinergy LX

MG 83 Двойной обод для
управления одной рукой

MC 15 Обшивка
с дополнительными
отделениями для хранения

MD 56 Складные ручки
для сопровождающего

MD 55 Ручки для сопрово-
ждающего с регулировкой
по высоте, съемные

MB 27 Подножки с регули-
ровкой в коленном суставе

MH 10 Тормоз
с регулируемой ручкой

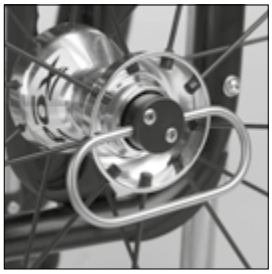

MG 28 Оси
с быстросъемной ручкой

MA 114 Фиксированная рама
без адаптера для приводного
колеса